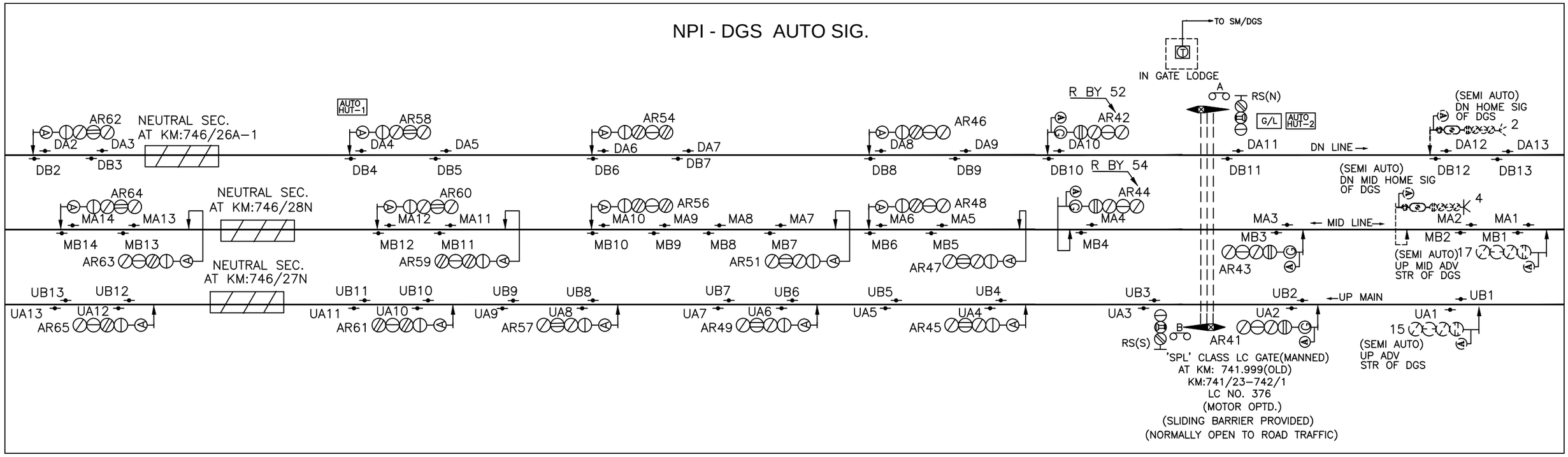NPI - DGS AUTO SIG.